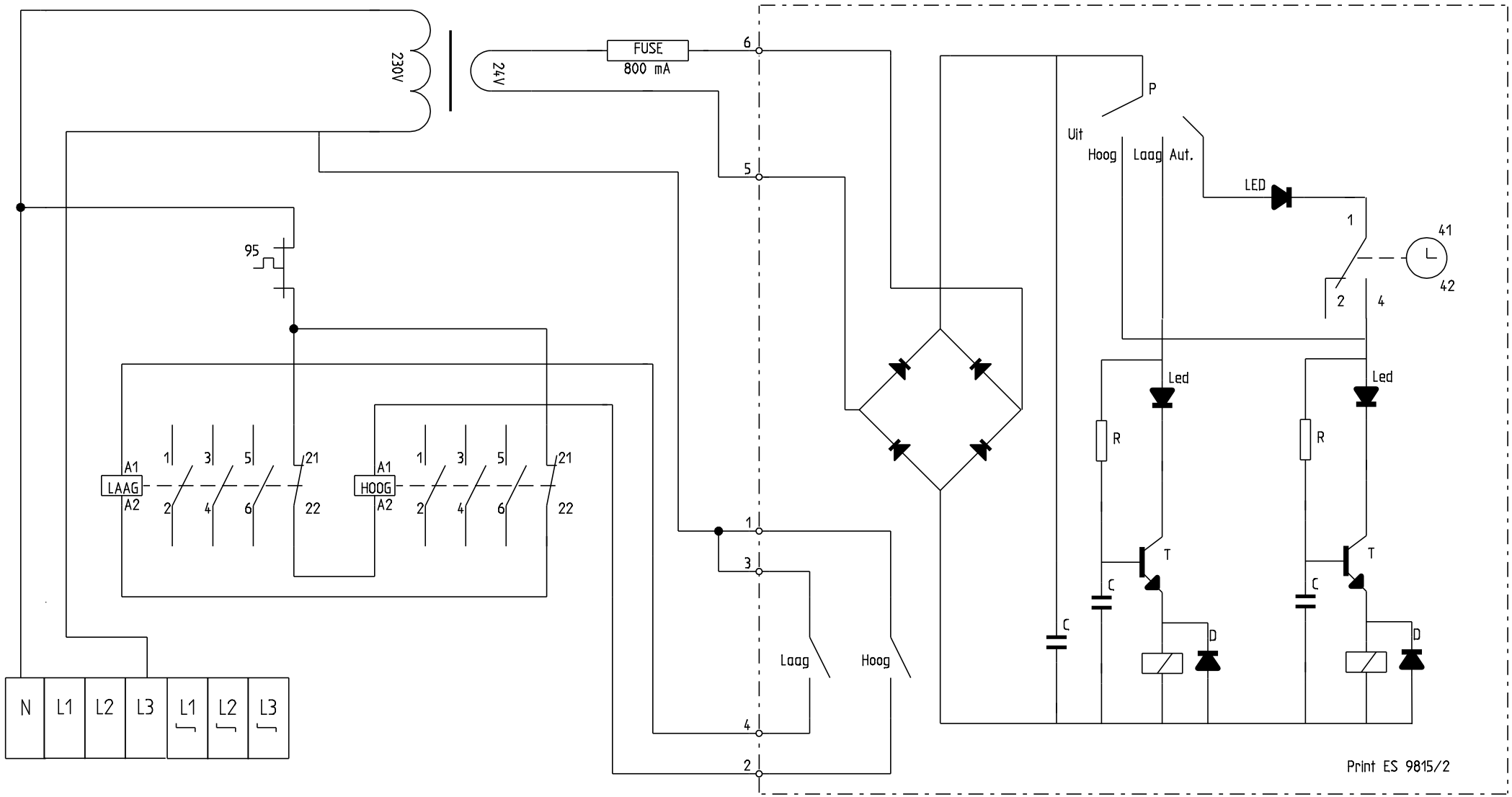

Elsan b.v.

STUURSTROOM T/M 7A

Opdracht:			TK3-2 standen
Klant:	Productnr. XXX.730.XXX		Blad 3 van 3
Datum: 1-1-2014	Door: G.V.	Controle: V.L.	Versie 001